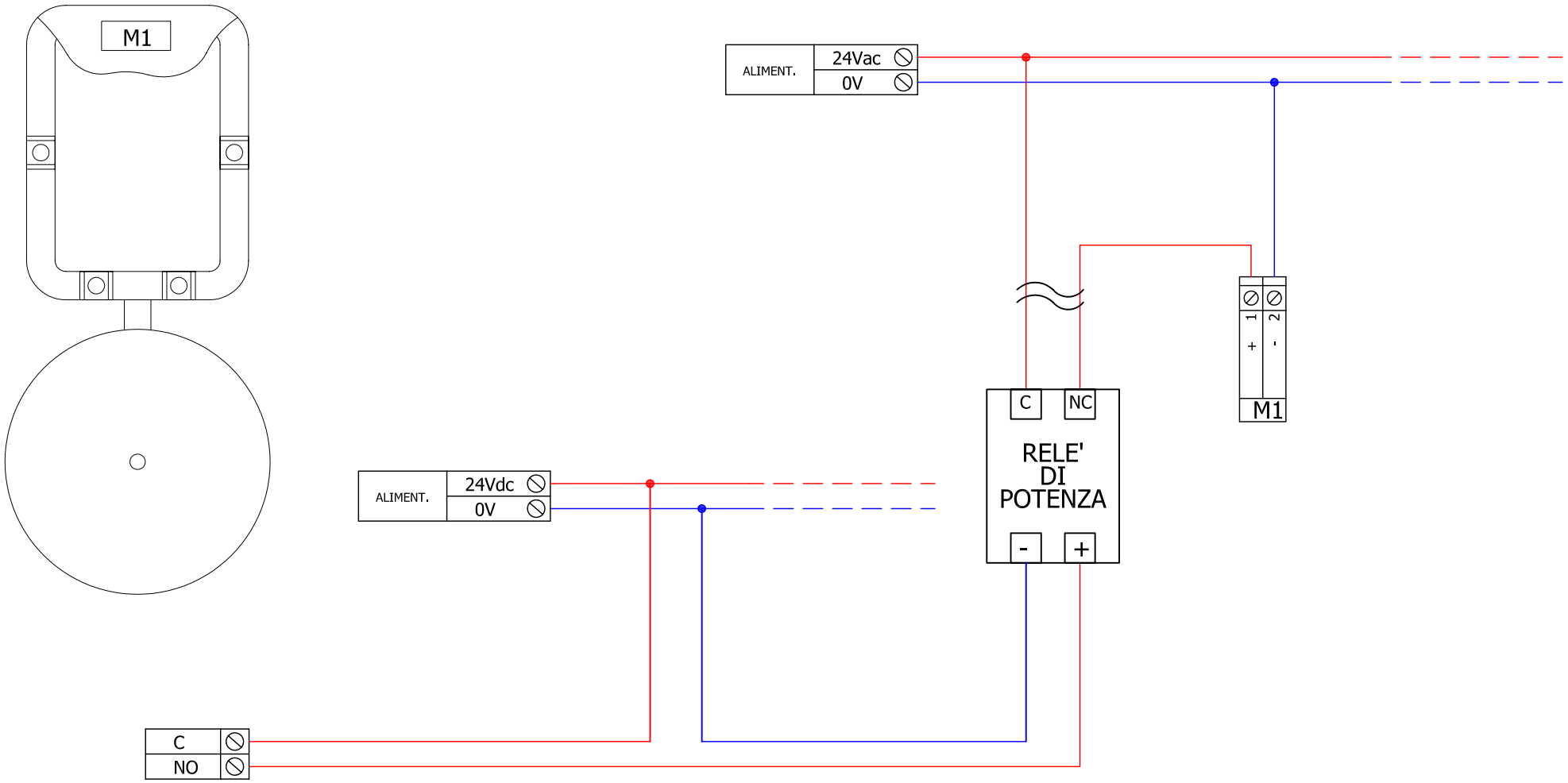

Rele' di Comando necessario
per attivare la campana

disegno eseguito con tecniche CAD

DEF ITALIA

DESCRIZIONE/DESCRIPTION

CAMPANA ADPE

cod. 900204

FILE	900204_TC-00
ESEGUITO DA	T.A.
VERIFICATO DA	
PAGINA	1 / 1
DATA ULTIMA REV	31/08/06

I dati e le caratteristiche tecniche riportate nel presente schema sono suscettibili a variazioni in relazione allo sviluppo tecnologico dei prodotti e non costituiscono vincolo contrattuale. PRJ 31/10/06